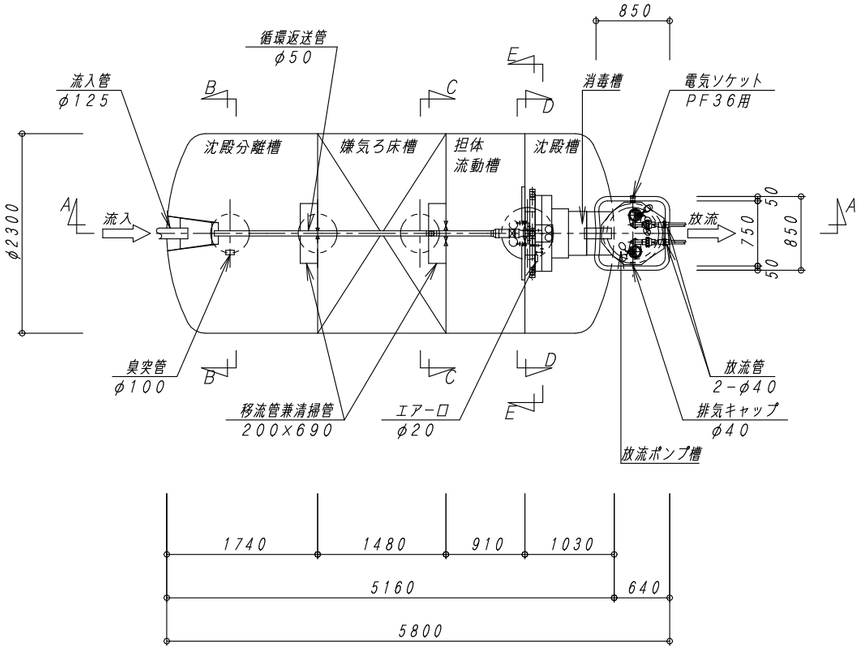

平　面　図　1：50

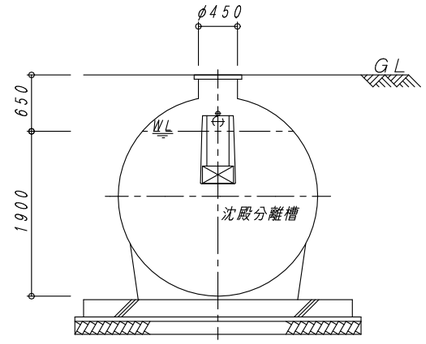

B−B　断　面　図　1：50

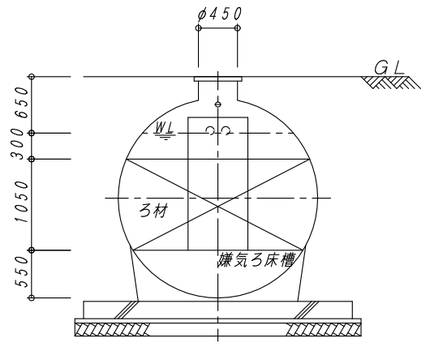

C−C　断　面　図　1：50

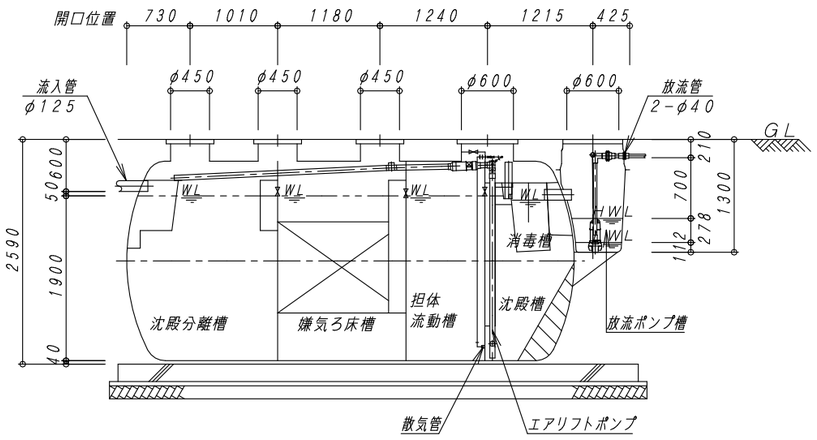

A−A　断　面　図　1：50

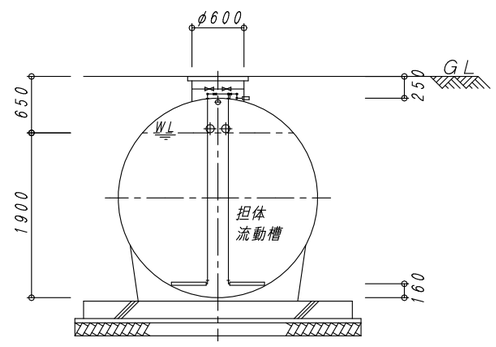

D−D　断　面　図　1：50

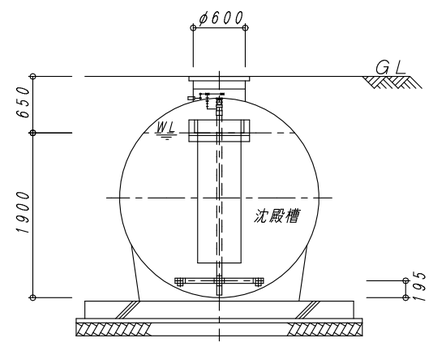

E−E　断　面　図　1：50

建築基準法第６８条の２６第１項の規定に基づき、同法施行令第３５条第１項の大臣認定による分離嫌気ろ床担体流動方式		
型式認定	番号	5−18K−H−003−7
	年月日	平成３０年１０月１日
型式適合認定	番号	型01Cad0a0503768
	年月日	平成２１年８月７日
型　式		ダイエー浄化槽　FCX50T型
処理対象人員		50人
日平均汚水量		10m³／日
流入水質		BOD200mg/L COD100mg/L SS160mg/L T-N45mg/L
放流水質		BOD 20mg/L COD 30mg/L SS 20mg/L T-N20mg/L

容　量　表

項　目	設計容量
沈殿分離槽	5.841 m³
嫌気ろ床槽	5.433 m³
担体流動槽	3.340 m³
沈殿槽	2.652 m³
消毒槽	0.115 m³
総容量	17.381 m³
放流ポンプ槽	0.099 m³

機器仕様表　（単相・100V）

機器名	口　径	入　力 (50／60Hz)	吐出量 (50／60Hz)	台　数
ブロワ	φ20	0.285/0.30 kw	0.25 m³/min	1台
放流ポンプ	40A	0.15 kw	0.08 m³/min	2台

※管理用水栓は１０ｍ以内に設置すること（浄化槽工事範囲外）

No.	内　容	日　付	担当者	承　認
1	放流ポンプ位置、方向、放流管位置寸法変更	H22.3.2	間　瀬	家　田
2	放流ポンプのポンプ仕様、水位変更	H22.8.11	間　瀬	
3	認定番号変更	H22.10.1	中　西	
4	認定番号変更	H30.10.1	松　下	

備考：寸法は内寸法とする。

承認	検図	設計	製図
	家田	山下	山下

DAIE　大栄産業株式会社

ダイエー浄化槽　FCX50T型

構造図　（放流ポンプ槽付）

図番	FCX50TH
縮尺	1:50
日付	H30.10.1

REV 4