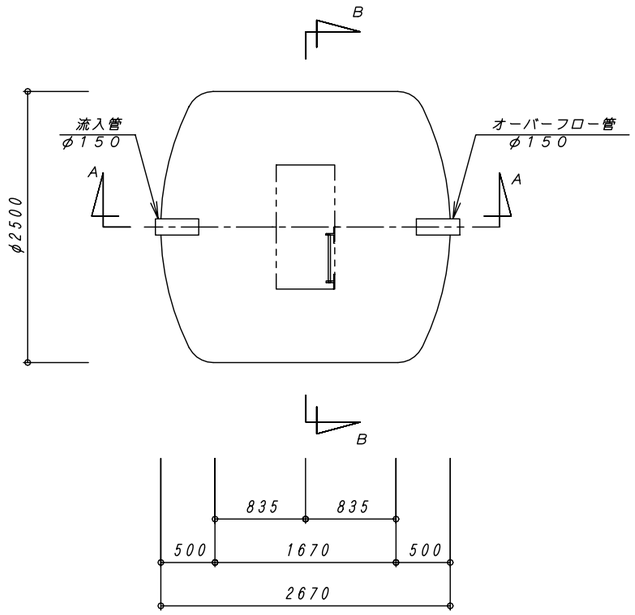

平　面　図　1：40

容量表	
有効容量	10．000m³

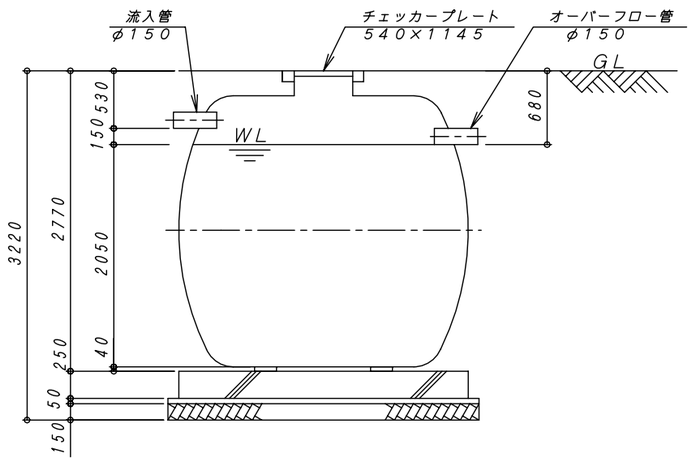

A－A　断　面　図　1：40

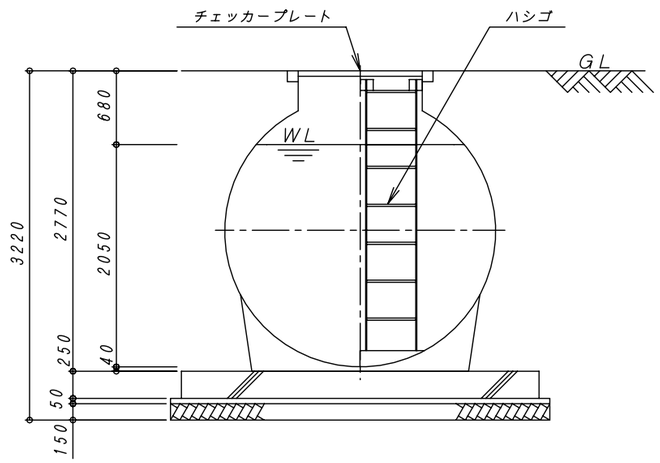

B－B　断　面　図　1：40

REV	内　容	日　付	担当者	承　認	備考：寸法は内寸法とする。
△					
△					
△					
△					

承認	検図	設計	製図
	畑中	明壁	中西

DAIE　大栄産業株式会社

ダイエー貯水槽　DC－10

構造図

図番	DC-10
縮尺	1：40
日付	H14．6．3

REV △