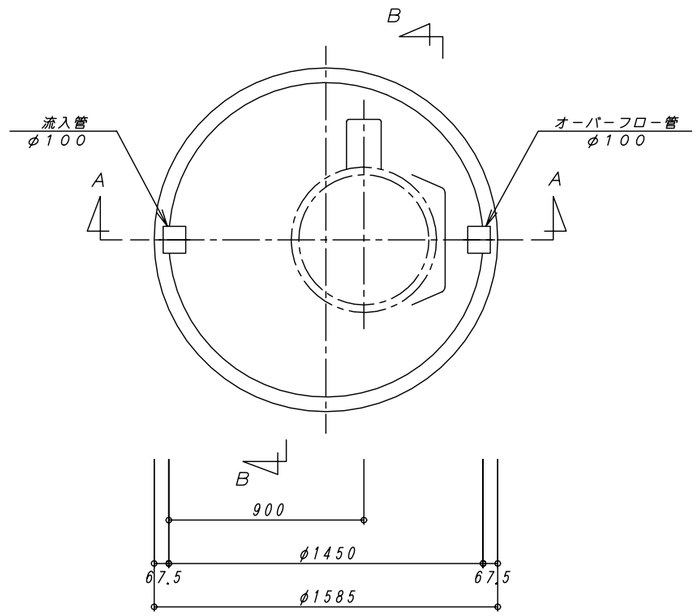

平 面 図 1:20

容量表	
有効容量	1.780m³

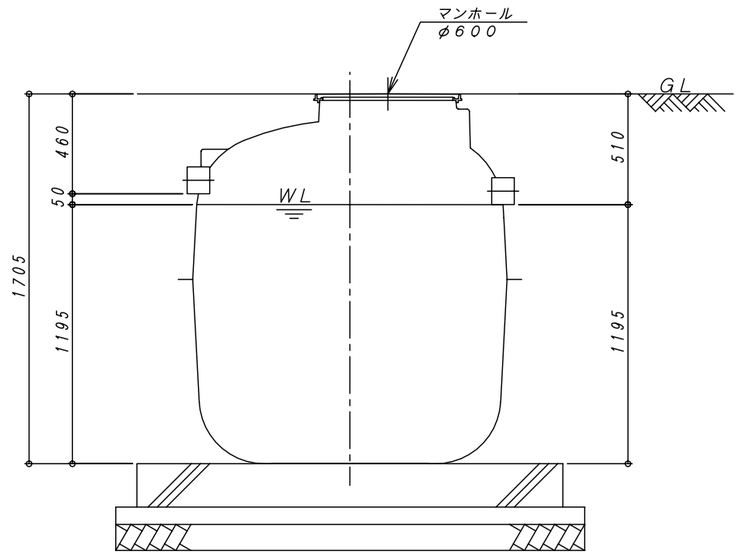

A−A 断 面 図 1:20

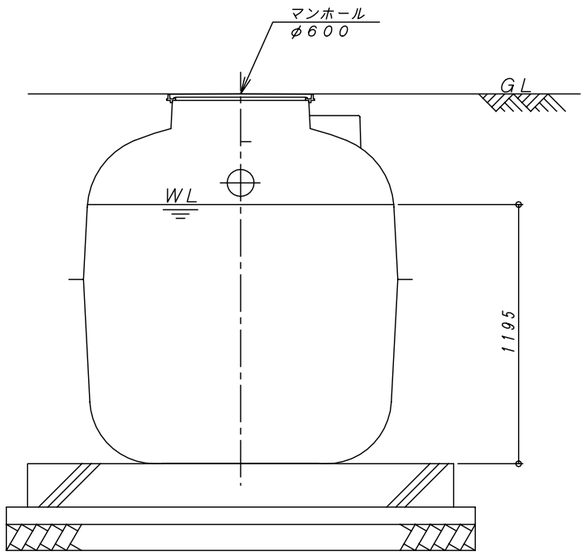

B−B 断 面 図 1:20

REV	内 容	日 付	担当者	承 認	備考：寸法は内寸法とする。
△					
△					
△					
△					

承認	検図	設計	製図
	畑中	明壁	中西

DAIE 大栄産業株式会社

ダイエー貯水槽 DCⅡ−2

構造図

図番	DCⅡ−2
縮尺	1:20
日付	H16. 12. 9

REV △