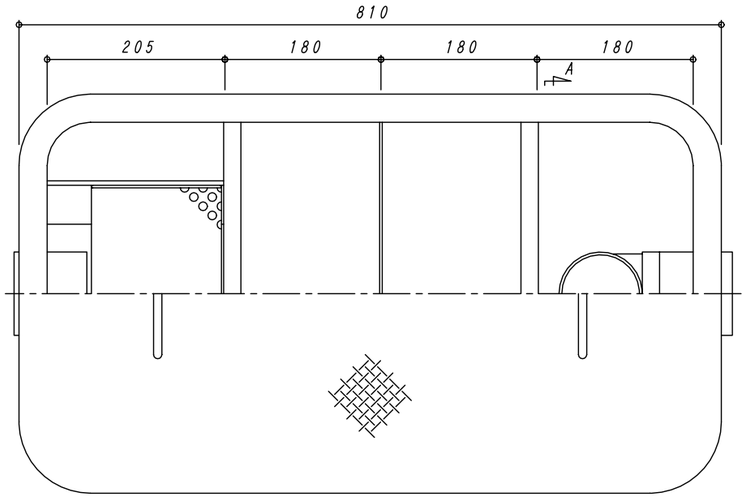

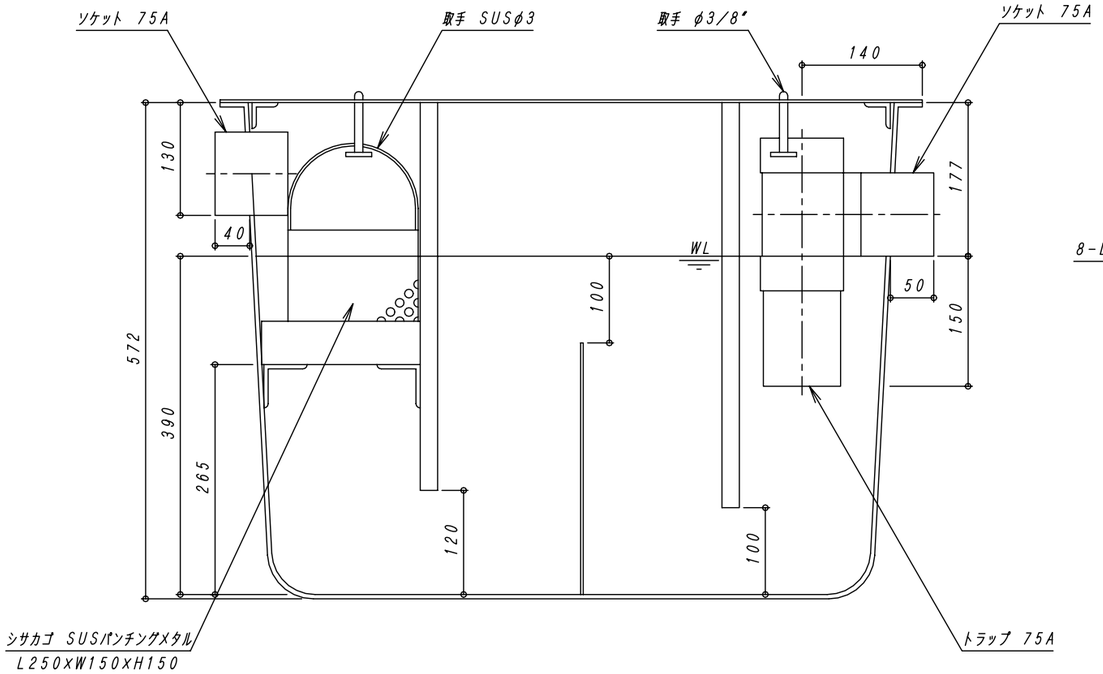

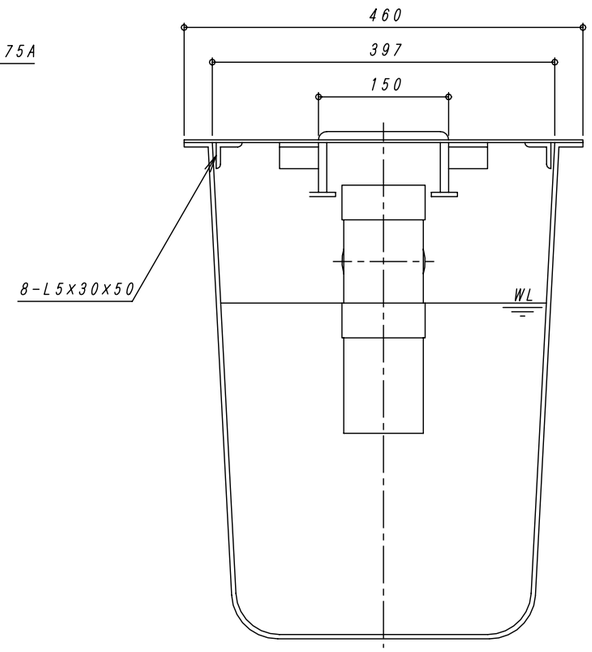

A矢視

REV	内　容	日　付	担当者	承　認	備考：寸法は内寸法とする。	承認	検図	設計	製図
1	ズレ止めを1箇所から2箇所に変更	H17.5.12	畑中			家田	畑中	須田	須田
△									
△									
△									

DAIE 大栄産業株式会社

DFA-120型

FRP製グリーストラップ

図番	DFA-120-1
縮尺	1:5
日付	H17.4.14

REV 1