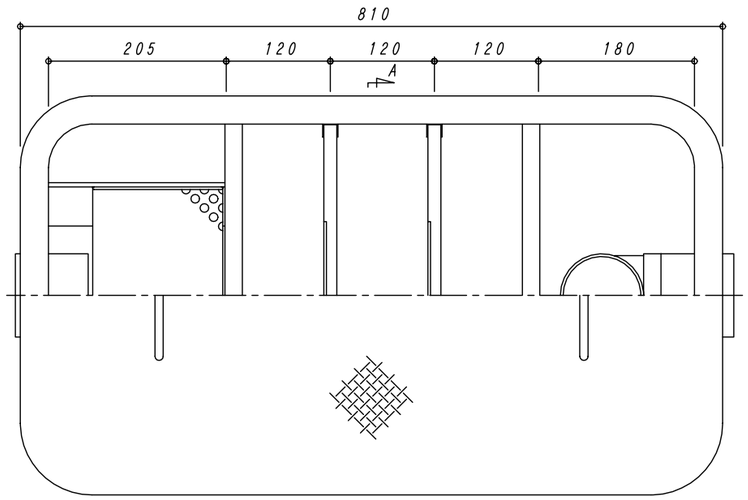

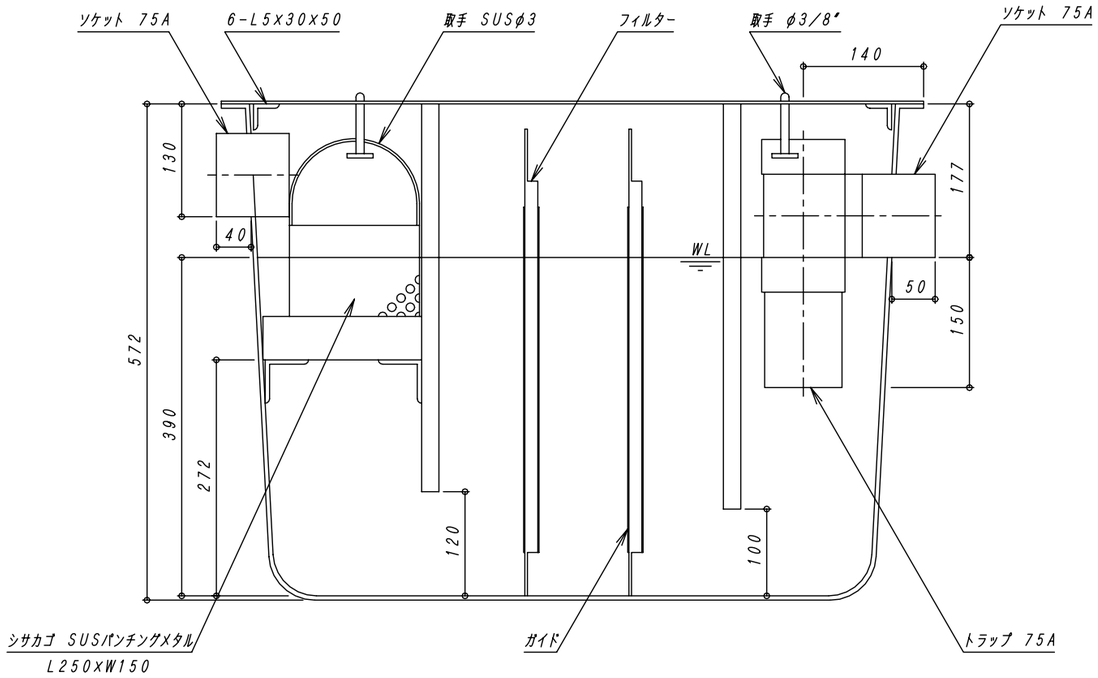

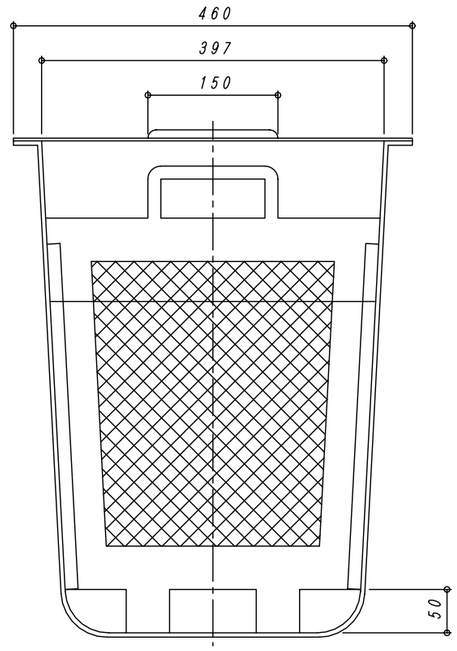

A矢視

REV	内　容	日　付	担当者	承　認	備考：寸法は内寸法とする。	承認	検図	設計	製図					
△							畑中	明壁	今川	DAIE 大栄産業株式会社	DFB-120型	図番	DFB-120-1	REV
△												縮尺	FREE	△
△											FRP製グリーストラップ（フィルター式）	日付	H8. 8. 12	
△														